comune di
PRATO
Codice Fiscale: 84006890481

Progetto:
Museo di Palazzo Pretorio - Restauro edificio ex Monte Pegni -
II° LOTTO LAVORI

Titolo: **Quadro elettrico di distribuzione QMP - Schema e fronte quadro**

Fase: **Impianti Elettrici e Speciali - Progetto Esecutivo**

Servizio Lavori Pubblici

Assessore ai Lavori Pubblici	**Valerio Barberis**
Dirigente del Servizio	**Arch. Emilia Quattrone**
Responsabile Unico del Procedimento	**Arch. Francesco Procopio**

Progettisti

Progettista opere architettoniche
Arch. Francesco Procopio
Geom. Elisabetta Santi

Collaborazione
Arch. Francesco Buttafuoco

Progetto Impianti Elettrici e Speciali
Ing. Gianmario Magnifico

Elaborato: E05
Scala: - : -
Spazio riservato agli uffici:

© Copyright Comune di Prato - Servizio Lavori Pubblici
è vietata la riproduzione anche parziale del documento

data: **Luglio 2015**

TAVOLA n° **E05**	QMP – QUADRO MONTE DEI PEGNI – NORMALE	– STUDIO DI INGEGNERIA – Viale Mazzini,18 FIRENZE telefono 055/2341160 – telefax 055/2480935	Pag. 1 di 11

Icn >= 15kA secondo CEI 23-3 4ª Edizione

Tutti i differenziali sono in classe A

Tutti i contattori sono dotati di:
– indicatore di stato aperto/chiuso
– comando manuale a bordo

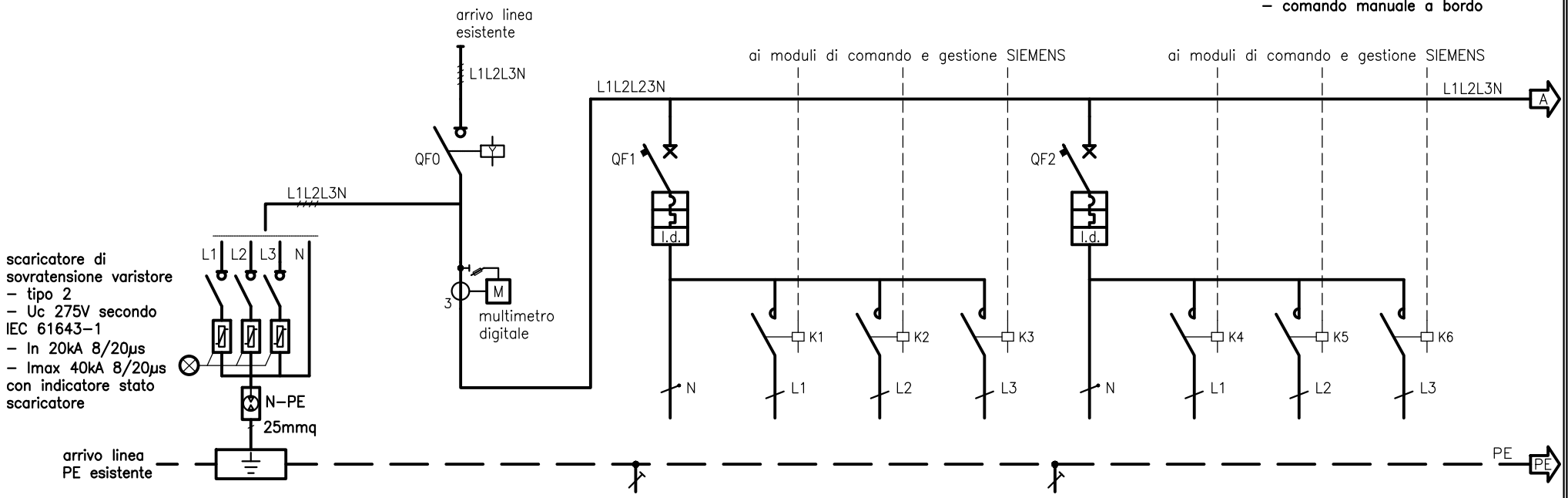

DESTINAZIONE / UTENZA						GENERALE		BINARIO TRIFASE SALA ESPOS. 1.T	ACC.NE 1	ACC.NE 2	ACC.NE 3	BINARIO TRIFASE SALA ESPOS. 2.T	ACC.NE 1	ACC.NE 2	ACC.NE 3	
POTENZA		W														
INTERRUTTORE	PORTATA	n°poli x A				4x100		4x16				4x16				
	RELE'	A														
	CURVA							C				C				
	Idn	A						0.03				0.03				
	TIPO	sigla				modulare		modulare	modulare	modulare	modulare	modulare	modulare	modulare	modulare	
	VALORE I^2t	A^2s														
CONTATTORE		n°poli x A							1x16	1x16	1x16		1x16	1x16	1x16	
CONDUTTORI	FORMAZIONE	n° x mmq						1x2.5	1x2.5	1x2.5	1x2.5	1x2.5	1x2.5	1x2.5	1x2.5	
	TIPO	sigla							N07G9-K	N07G9-K	N07G9-K		N07G9-K	N07G9-K	N07G9-K	
	LUNGHEZZA	m														
	C.d.T.	%														
	LINEA PE	n° x mmq						2.5				2.5				
NUMERO CIRCUITO						QMP.N.00		QMP.N.01	QMP.N.02	QMP.N.03	QMP.N.04	QMP.N.05	QMP.N.06	QMP.N.07	QMP.N.08	QMP.N.09
NOTE TECNICHE																
NOTE TECNICHE																

Icn >= 15kA secondo CEI 23-3 4ª Edizione

Tutti i differenziali sono in classe A

Tutti i contattori sono dotati di:
– indicatore di stato aperto/chiuso
– comando manuale a bordo

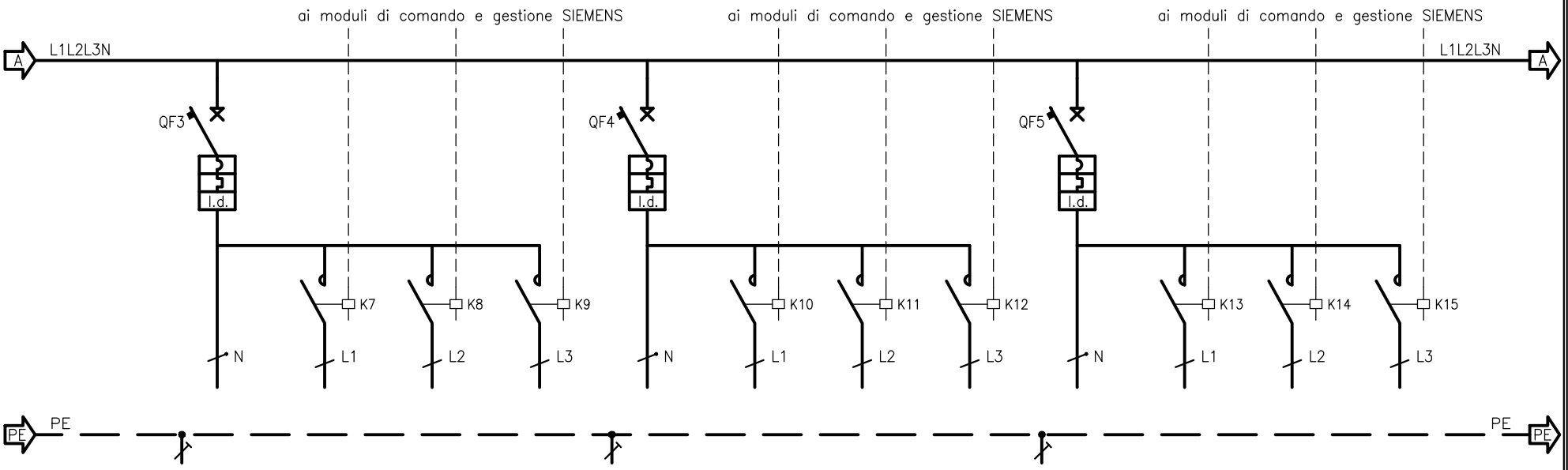

DESTINAZIONE / UTENZA			BINARIO TRIFASE SALA ESPOS. 3.T	ACC.NE 1	ACC.NE 2	ACC.NE 3	BINARIO TRIFASE SALA ESPOS. 4.T	ACC.NE 1	ACC.NE 2	ACC.NE 3	BINARIO TRIFASE SALA ESPOS. 1.1	ACC.NE 1	ACC.NE 2	ACC.NE 3	
POTENZA		W													
INTERRUTTORE	PORTATA	n°poli x A	4x16				4x16				4x16				
	RELE'	A													
	CURVA		C				C				C				
	Idn	A	0.03				0.03				0.03				
	TIPO	sigla	modulare	modulare	modulare	modulare	modulare	modulare	modulare	modulare	modulare	modulare	modulare	modulare	
	VALORE I^2t	A^2s													
CONTATTORE		n°poli x A		1x16	1x16	1x16		1x16	1x16	1x16		1x16	1x16	1x16	
CONDUTTORI	FORMAZIONE	n° x mmq	1x2.5	1x2.5	1x2.5	1x2.5	1x2.5	1x2.5	1x2.5	1x2.5	1x2.5	1x2.5	1x2.5	1x2.5	
	TIPO	sigla		N07G9-K	N07G9-K	N07G9-K		N07G9-K	N07G9-K	N07G9-K		N07G9-K	N07G9-K	N07G9-K	
	LUNGHEZZA	m													
	C.d.T.	%													
	LINEA PE	n° x mmq	2.5				2.5				2.5				
NUMERO CIRCUITO			QMP.N.10	QMP.N.11	QMP.N.12	QMP.N.13	QMP.N.14	QMP.N.15	QMP.N.16	QMP.N.17	QMP.N.18	QMP.N.19	QMP.N.20	QMP.N.21	QMP.N.22
NOTE TECNICHE															
NOTE TECNICHE															

TAVOLA n° **E05**	QMP – QUADRO MONTE DEI PEGNI – NORMALE	– STUDIO DI INGEGNERIA – Viale Mazzini,18 FIRENZE telefono 055/2341160 – telefax 055/2480935	Pag. 3 di 11

Icn >= 15kA secondo CEI 23-3 4ª Edizione

Tutti i differenziali sono in classe A

Tutti i contattori sono dotati di:
– indicatore di stato aperto/chiuso
– comando manuale a bordo

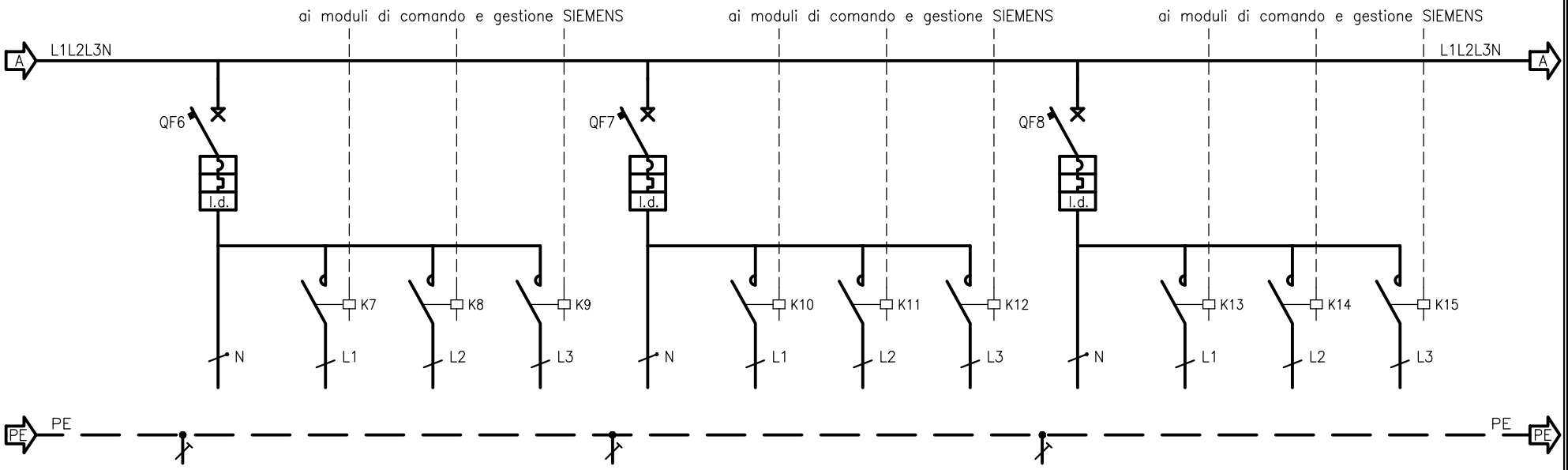

DESTINAZIONE / UTENZA			BINARIO TRIFASE SALA ESPOS. 2.1	ACC.NE 1	ACC.NE 2	ACC.NE 3	BINARIO TRIFASE SALA ESPOS. 3.1	ACC.NE 1	ACC.NE 2	ACC.NE 3	BINARIO TRIFASE SALA ESPOS. 4.1	ACC.NE 1	ACC.NE 2	ACC.NE 3	
POTENZA		W													
INTERRUTTORE	PORTATA	n°poli x A	4x16				4x16				4x16				
	RELE'	A													
	CURVA		C				C				C				
	Idn	A	0.03				0.03				0.03				
	TIPO	sigla	modulare	modulare	modulare	modulare	modulare	modulare	modulare	modulare	modulare	modulare	modulare	modulare	
	VALORE I^2t	A^2s													
CONTATTORE		n°poli x A		1x16	1x16	1x16		1x16	1x16	1x16		1x16	1x16	1x16	
CONDUTTORI	FORMAZIONE	n° x mmq	1x2.5	1x2.5	1x2.5	1x2.5	1x2.5	1x2.5	1x2.5	1x2.5	1x2.5	1x2.5	1x2.5	1x2.5	
	TIPO	sigla		N07G9-K	N07G9-K	N07G9-K		N07G9-K	N07G9-K	N07G9-K		N07G9-K	N07G9-K	N07G9-K	
	LUNGHEZZA	m													
	C.d.T.	%													
	LINEA PE	n° x mmq	2.5				2.5				2.5				
NUMERO CIRCUITO			QMP.N.23	QMP.N.24	QMP.N.25	QMP.N.26	QMP.N.27	QMP.N.28	QMP.N.29	QMP.N.30	QMP.N.31	QMP.N.32	QMP.N.33	QMP.N.34	QMP.N.35
NOTE TECNICHE															
NOTE TECNICHE															

Icn >= 15kA secondo CEI 23-3 4ª Edizione

Tutti i differenziali sono in classe A

Tutti i contattori sono dotati di:
– indicatore di stato aperto/chiuso
– comando manuale a bordo

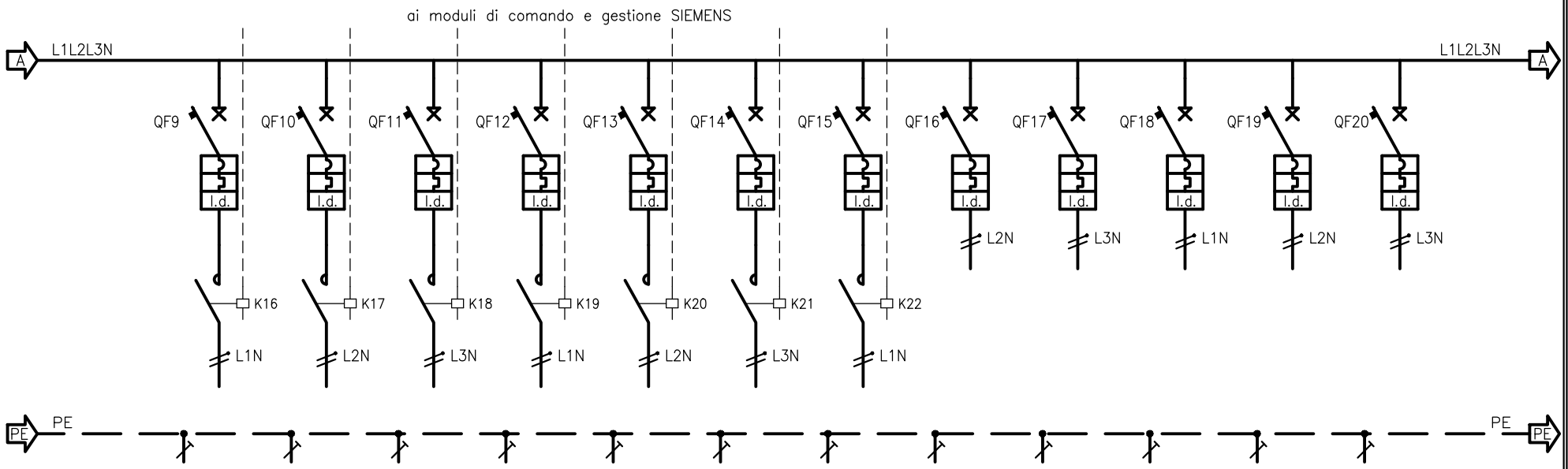

DESTINAZIONE / UTENZA			ILLUM. SALA ESPOS. PIANO TERRA 1	ILLUM. SALA ESPOS. PIANO TERRA 2	ILLUM. SALA ESPOS. PIANO PRIMO 1	ILLUM. SALA ESPOS. PIANO PRIMO 2	ILLUM. WC PIANO TERRA	RISERVA	RISERVA	1/2 PRESE SALE ESPOS. PIANO TERRA	1/2 PRESE SALE ESPOS. PIANO TERRA	1/2 PRESE SALE ESPOS. PIANO PRIMO	1/2 PRESE SALE ESPOS. PIANO PRIMO	PRESE BAGNI PIANO TERRA	
POTENZA		W													
INTERRUTTORE	PORTATA	n°poli x A	2x10	2x10	2x10	2x10	2x10	2x10	2x10	2x20	2x20	2x20	2x20	2x25	
	RELE'	A													
	CURVA		C	C	C	C	C	C	C	C	C	C	C	C	
	Idn	A	0.03	0.03	0.03	0.03	0.03	0.03	0.03	0.03	0.03	0.03	0.03	0.03	
	TIPO	sigla	modulare	modulare	modulare	modulare	modulare	modulare	modulare	modulare	modulare	modulare	modulare	modulare	
	VALORE I^2t	A^2s													
CONTATTORE		n°poli x A	2x40	2x40	2x40	2x40	2x25	2x40	2x40						
CONDUTTORI	FORMAZIONE	n° x mmq	2(1x2.5)	2(1x2.5)	2(1x2.5)	2(1x2.5)	2(1x2.5)			2(1x4)	2(1x4)	2(1x4)	2(1x4)	2(1x6)	
	TIPO	sigla	N07G9-K	N07G9-K	N07G9-K	N07G9-K	N07G9-K			N07G9-K	N07G9-K	N07G9-K	N07G9-K	N07G9-K	
	LUNGHEZZA	m													
	C.d.T.	%													
	LINEA PE	n° x mmq	2.5	2.5	2.5	2.5	2.5			4	4	4	4	6	
NUMERO CIRCUITO			QMP.N.36	QMP.N.37	QMP.N.38	QMP.N.39	QMP.N.40	QMP.N.41	QMP.N.42	QMP.N.43	QMP.N.44	QMP.N.45	QMP.N.46	QMP.N.47	QMP.N.48
NOTE TECNICHE															
NOTE TECNICHE															

Icn >= 15kA secondo CEI 23-3 4ª Edizione

Tutti i differenziali sono in classe A

Tutti i contattori sono dotati di:
- indicatore di stato aperto/chiuso
- comando manuale a bordo

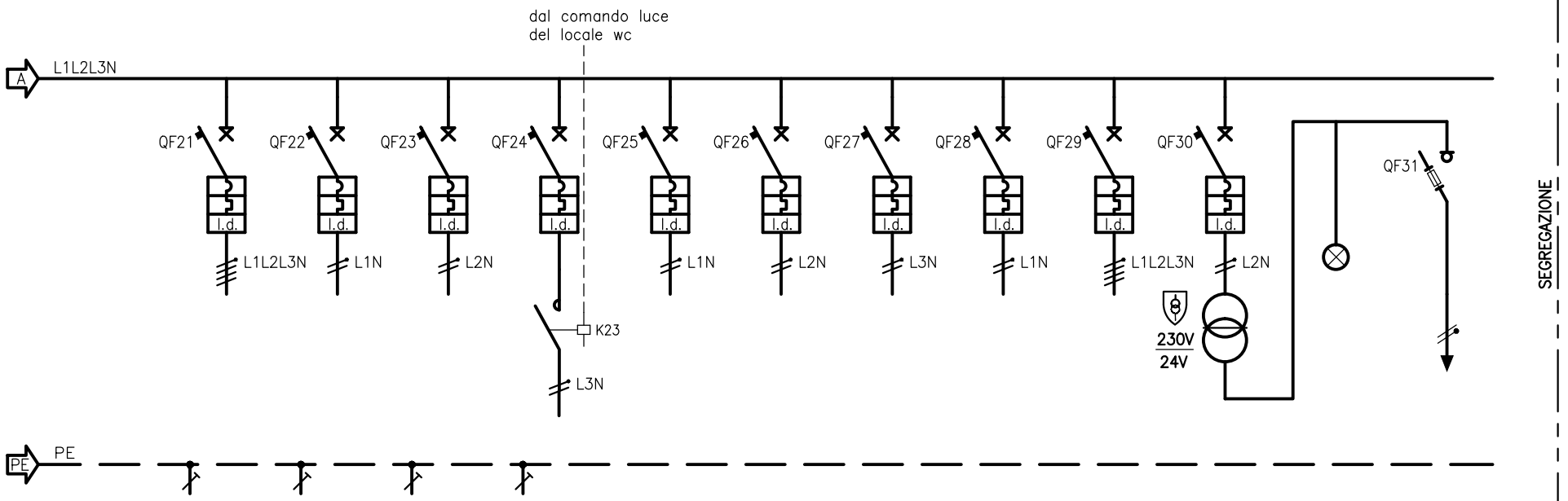

DESTINAZIONE / UTENZA			CDZ UE	FANCOIL PIANO TERRA	FANCOIL PIANO PRIMO	ESTRATTORE WC	VALVOLE PANNELLI RADIANTI	RISERVA	RISERVA	RISERVA	RISERVA	TRAFO AUSILIARI	SPIA TRAFO	AUSILIARI 24Vca	
POTENZA		W	18.500												
INTERRUTTORE	PORTATA	n°poli x A	4x50	2x10	2x10	2x10	2x10	2x16	2x16	2x20	4x16	2x6		2x10	
	RELE'	A												fusibili 6A	
	CURVA		C	C	C	C	C	C	C	C	C	C			
	Idn	A	0.3	0.03	0.03	0.03	0.03	0.03	0.03	0.03	0.03	0.03			
	TIPO	sigla	modulare	modulare	modulare	modulare	modulare	modulare	modulare	modulare	modulare	modulare		modulare	
	VALORE I^2t	A^2s													
CONTATTORE		n°poli x A													
CONDUTTORI	FORMAZIONE	n° x mmq	4(1x16)	2(1x2.5)	2(1x2.5)	2(1x2.5)	2(1x2.5)								
	TIPO	sigla	FG7M1	N07G9-K	N07G9-K	N07G9-K	N07G9-K								
	LUNGHEZZA	m													
	C.d.T.	%													
	LINEA PE	n° x mmq	16	2.5	2.5	2.5	2.5								
NUMERO CIRCUITO			QMP.N.49	QMP.N.50	QMP.N.51	QMP.N.52	QMP.N.53	QMP.N.54	QMP.N.55	QMP.N.56	QMP.N.57	QMP.N.58	QMP.N.59	QMP.N.60	
NOTE TECNICHE															
NOTE TECNICHE															

Icn >= 6kA secondo CEI 23–3 4ª Edizione

Tutti i differenziali sono in classe A

Tutti i contattori sono dotati di:
- **indicatore di stato aperto/chiuso**
- **comando manuale a bordo**

SEZIONE 1

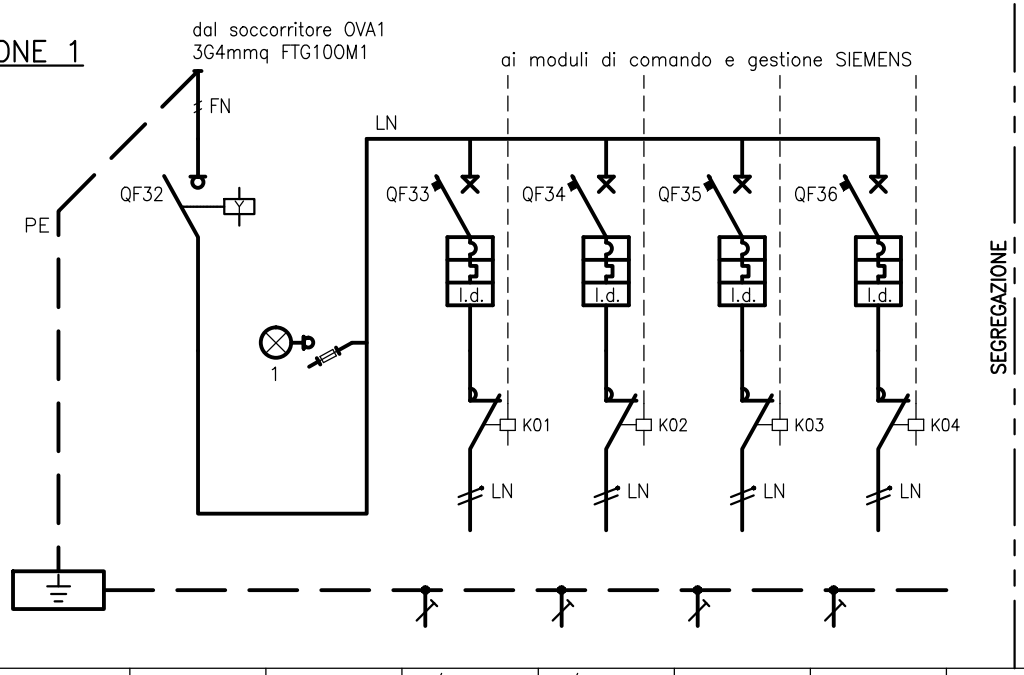

DESTINAZIONE / UTENZA			GENERALE		1/2 ILLUM. SICUREZZA SALE ESPOS. PIANO TERRA	1/2 ILLUM. SICUREZZA SALE ESPOS. PIANO PRIMO	ILLUM. WC PIANO TERRA	RISERVA							
POTENZA		W													
INTERRUTTORE	PORTATA	n°poli x A	2x50		1x10+N	1x10+N	1x10+N	1x10+N							
	RELE'	A													
	CURVA				C	C	C	C							
	Idn	A			0.03	0.03	0.03	0.03							
	TIPO	sigla	modulare		modulare	modulare	modulare	modulare							
	VALORE I^2t	A^2s													
CONTATTORE		n°poli x A			1x40	1x40	1x40	1x40							
CONDUTTORI	FORMAZIONE	n° x mmq			3G2.5	3G2.5	3G2.5								
	TIPO	sigla			FTG10OM1	FTG10OM1	FTG10OM1								
	LUNGHEZZA	m													
	C.d.T.	%													
	LINEA PE	n° x mmq													
NUMERO CIRCUITO			QMP.S1.00		QMP.S1.01	QMP.S1.02	QMP.S1.03	QMP.S1.04							
NOTE TECNICHE															
NOTE TECNICHE															

Icn >= 6kA secondo CEI 23–3 4ª Edizione

Tutti i differenziali sono in classe A

Tutti i contattori sono dotati di:
– indicatore di stato aperto/chiuso
– comando manuale a bordo

SEZIONE 2

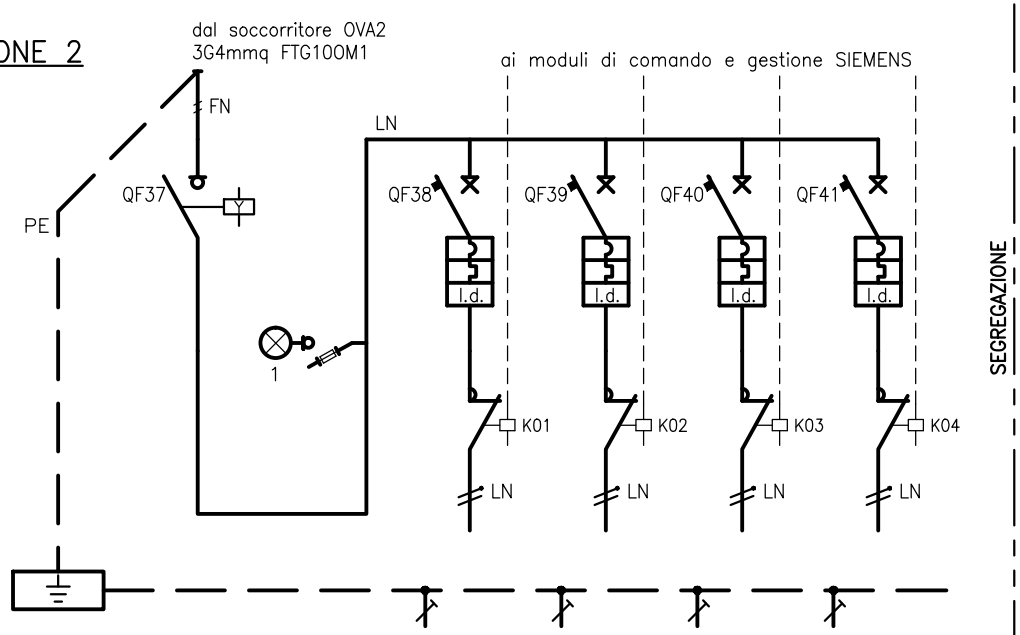

DESTINAZIONE / UTENZA			GENERALE		1/2 ILLUM. SICUREZZA SALE ESPOS. PIANO TERRA	1/2 ILLUM. SICUREZZA SALE ESPOS. PIANO PRIMO	ILLUM. LOC. QUADRI PIANO TERRA	RISERVA							
POTENZA		W													
INTERRUTTORE	PORTATA	n°poli x A	2x50		1x10+N	1x10+N	1x10+N	1x10+N							
	RELE'	A													
	CURVA				C	C	C	C							
	Idn	A			0.03	0.03	0.03	0.03							
	TIPO	sigla	modulare		modulare	modulare	modulare	modulare							
	VALORE I^2t	A^2s													
CONTATTORE		n°poli x A			1x40	1x40	1x40	1x40							
CONDUTTORI	FORMAZIONE	n° x mmq			3G2.5	3G2.5	3G2.5								
	TIPO	sigla			FTG10OM1	FTG10OM1	FTG10OM1								
	LUNGHEZZA	m													
	C.d.T.	%													
	LINEA PE	n° x mmq													
NUMERO CIRCUITO			QMP.S2.00		QMP.S2.01	QMP.S2.02	QMP.S2.03	QMP.S2.04							
NOTE TECNICHE															
NOTE TECNICHE															

Icn >= 6kA secondo CEI 23-3 4ª Edizione

Tutti i differenziali sono in classe A

Tutti i contattori sono dotati di:
– indicatore di stato aperto/chiuso
– comando manuale a bordo

SEZIONE 3

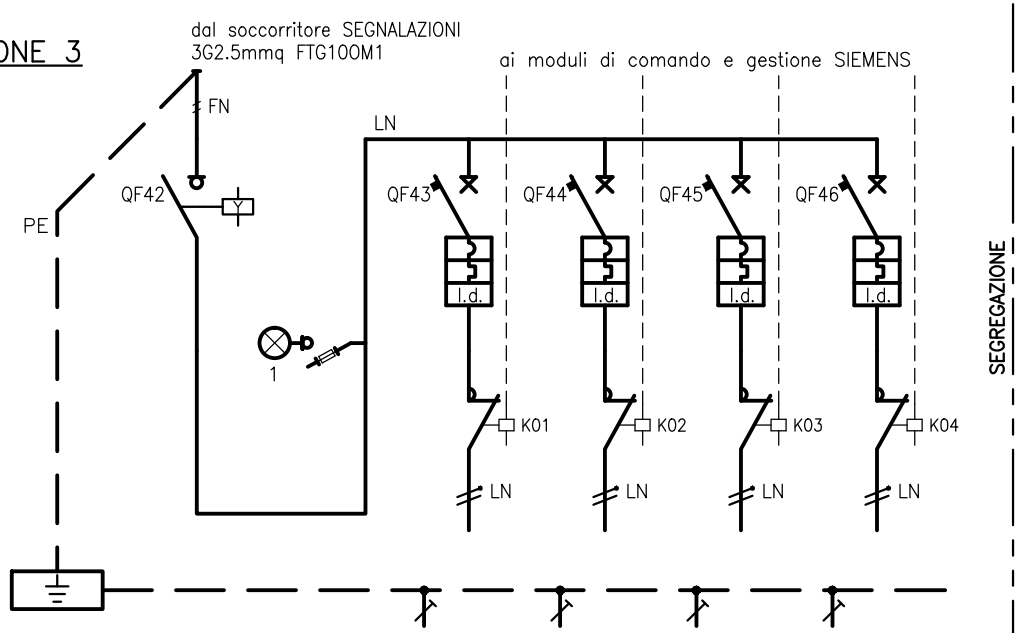

DESTINAZIONE / UTENZA			GENERALE		TOTEM PIANO TERRA	TOTEM PIANO PRIMO	RISERVA	RISERVA							
POTENZA		W													
INTERRUTTORE	PORTATA	n°poli x A	2x50		1x10+N	1x10+N	1x10+N	1x10+N							
	RELE'	A													
	CURVA				C	C	C	C							
	Idn	A			0.03	0.03	0.03	0.03							
	TIPO	sigla	modulare		modulare	modulare	modulare	modulare							
	VALORE I^2t	A^2s													
CONTATTORE		n°poli x A			1x25	1x25	1x25	1x25							
CONDUTTORI	FORMAZIONE	n° x mmq			3G2.5	3G2.5									
	TIPO	sigla			FTG10OM1	FTG10OM1									
	LUNGHEZZA	m													
	C.d.T.	%													
	LINEA PE	n° x mmq													
NUMERO CIRCUITO			QMP.S3.00		QMP.S3.01	QMP.S3.02	QMP.S3.03	QMP.S3.04							
NOTE TECNICHE															
NOTE TECNICHE															

MODULI DI COMANDO E GESTIONE SIEMENS

PARTICOLARE MODULO 6R

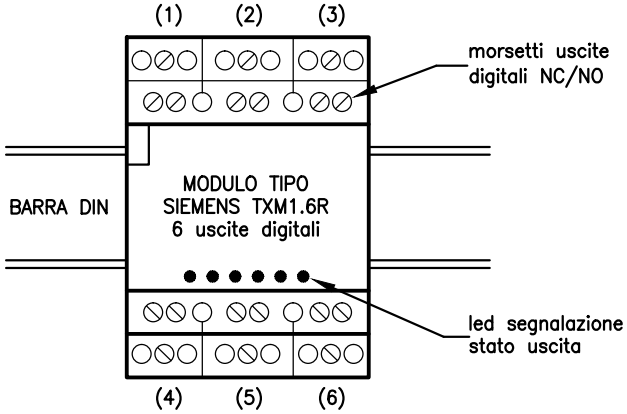

SCHEMA COLLEGAMENTO MODULO 6R

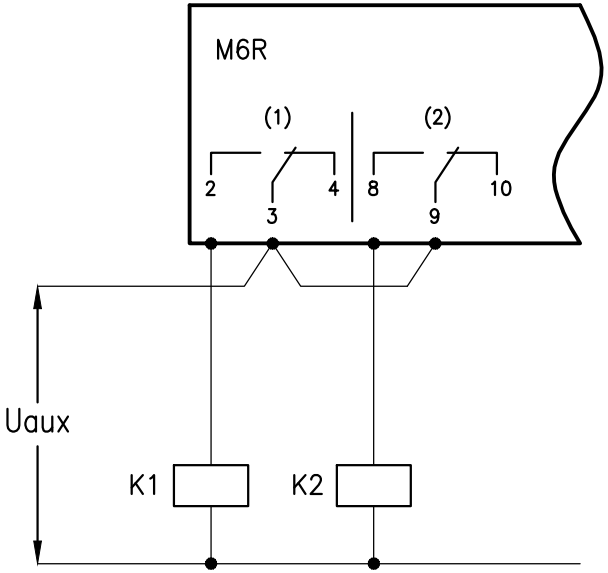

M6R= modulo 6 uscite digitali

Kn= bobina comando contattore

Uaux= tensione circuiti ausiliari

(n)= uscita digitale

NOTA BENE: la scelta dell'uscita NO o NC sarà decisa in sede di esecuzione in accordo con la DL

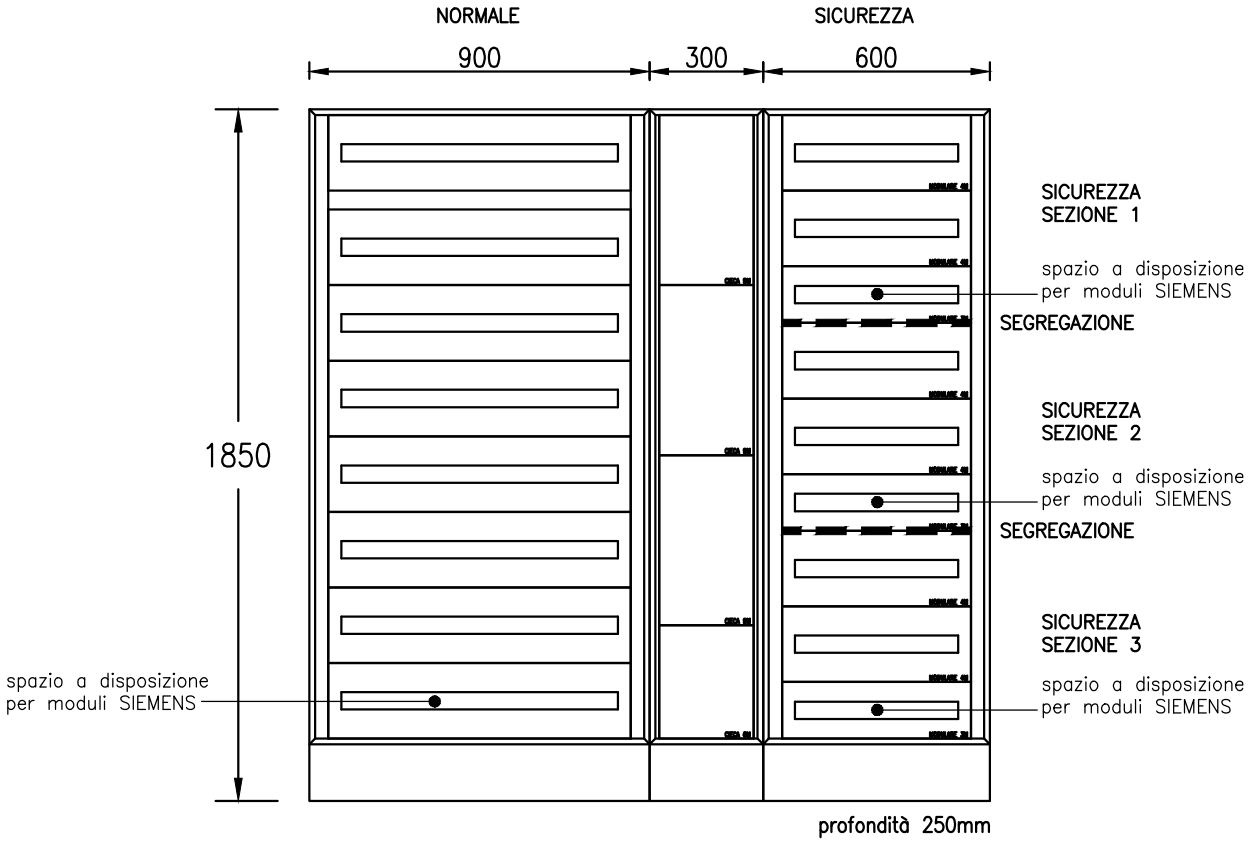

CARPENTERIA METALLICA
in lamiera d'acciaio
pannelli anteriori apribili a cerniera
portella anteriore trasparente
grado di protezione IP41
(con sportelli interni aperti IP20)
cablaggio interruttori su base
prefabbricata e conduttori sezione
minima 6mmq
golfari di collegamento

CASSETTA DI DERIVAZIONE DA INCASSO IN ALLUMINIO CON SCOMPARTI

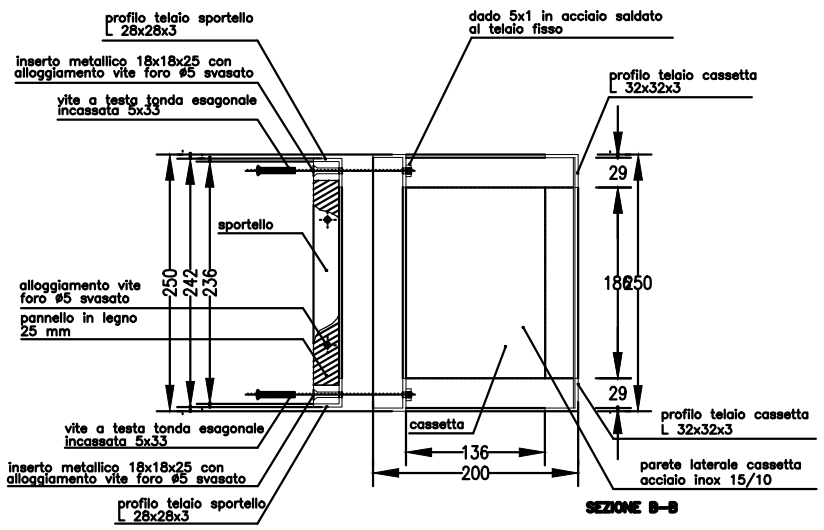

SEZIONE B–B

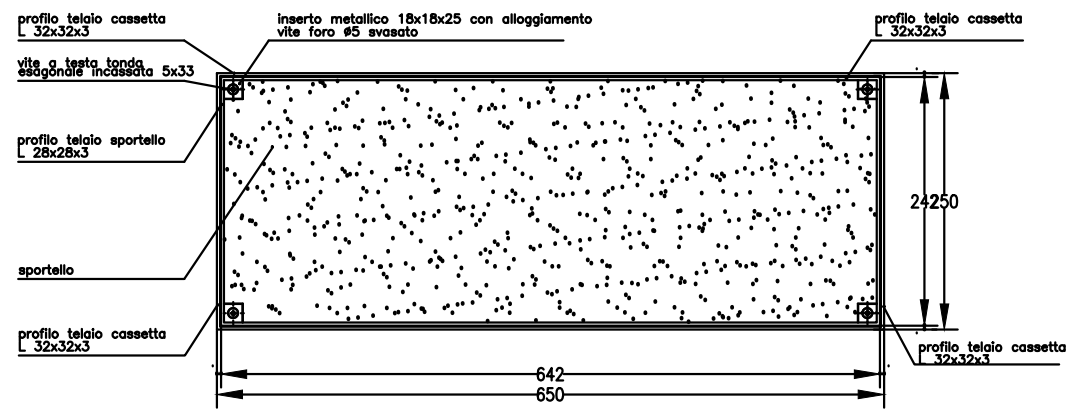

FRONTE

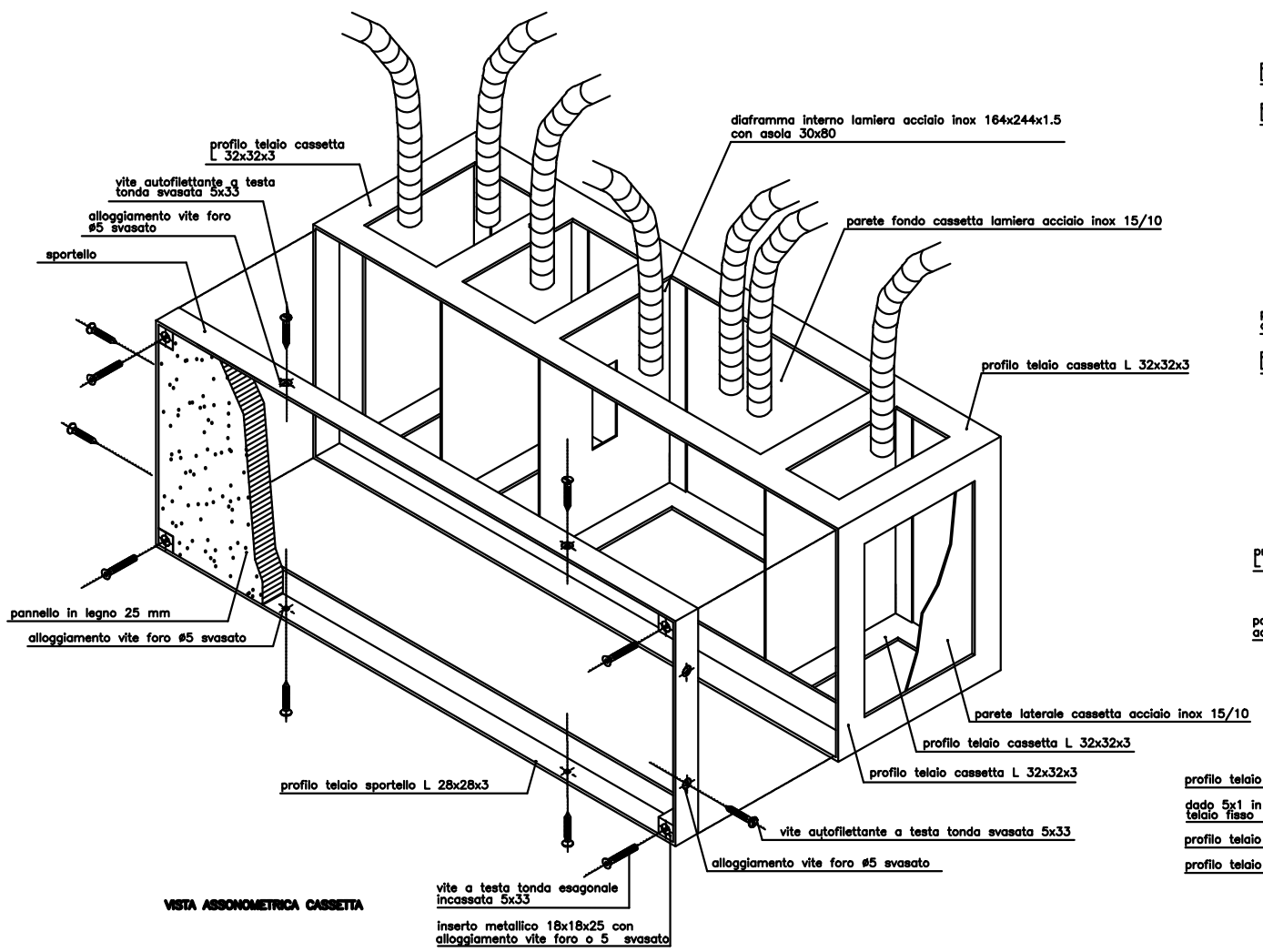

VISTA ASSONOMETRICA CASSETTA

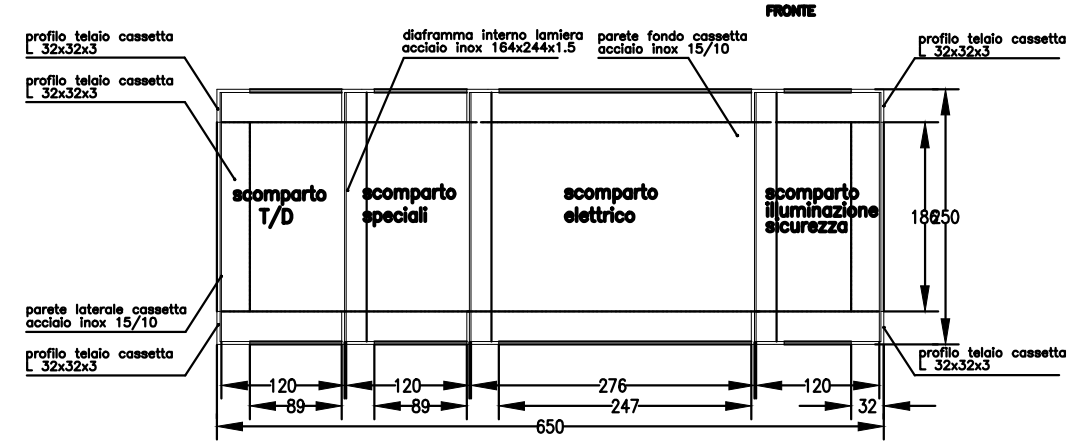

SEZIONE A–A

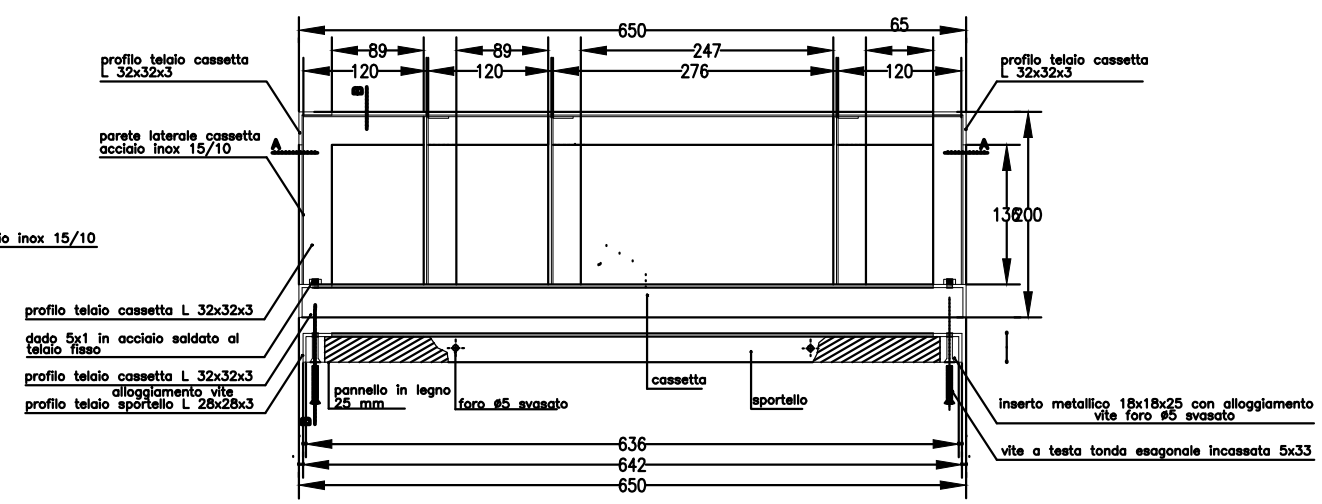

PIANTA