comune di PRATO
Codice Fiscale: 84006890481

Progetto:
Nuova Scuola Materna di n. 6 sezioni in Viale Montegrappa, località PONZANO

Titolo:
IMPIANTI MECCANICI - IMPIANTO ANTINCENDIO - BLOCCHI A-B-C

Fase: **PROGETTO ESECUTIVO**

Assessore ai Lavori Pubblici	**Roberto Caverni**
Settore 4 Area Tecnica	**Servizio 4S Edilizia Pubblica e Cimiteri**
Dirigente del Servizio	**Ing. Paolo Bartalini**
Responsabile Unico del Procedimento	**Arch. Luca Piantini**

Progettisti

Progettista opere architettoniche
Arch. Mauro Frate - Capogruppo
Arch. Piero Vincenti
Arch. Augusto Andriolo
Arch. Nicola Rossi

Progettista opere strutturali
Ing. Andrea Rigato

Progettista impianti meccanici ed elettrici
PROTECNO Engineering srl
Consulting Engineering & Project Management for Sustainable Energy Systems

Consulenza progettazione acustica
Studio Pro.Tecno srl

Coordinatore sicurezza in fase di progettazione
Arch. Luca Piantini

Tavola: **IM09**
Scala: 1: 100
Spazio riservato agli uffici:

© Copyright Comune di Prato - Servizio Edilizia Pubblica e Cimiteri
è vietata la riproduzione anche parziale del documento

data: **luglio 2011**

PS1 _ PARTICOLARE POSA IN OPERA TUBAZIONI SERBATOIO CON VANO TECNICO INTERRATO

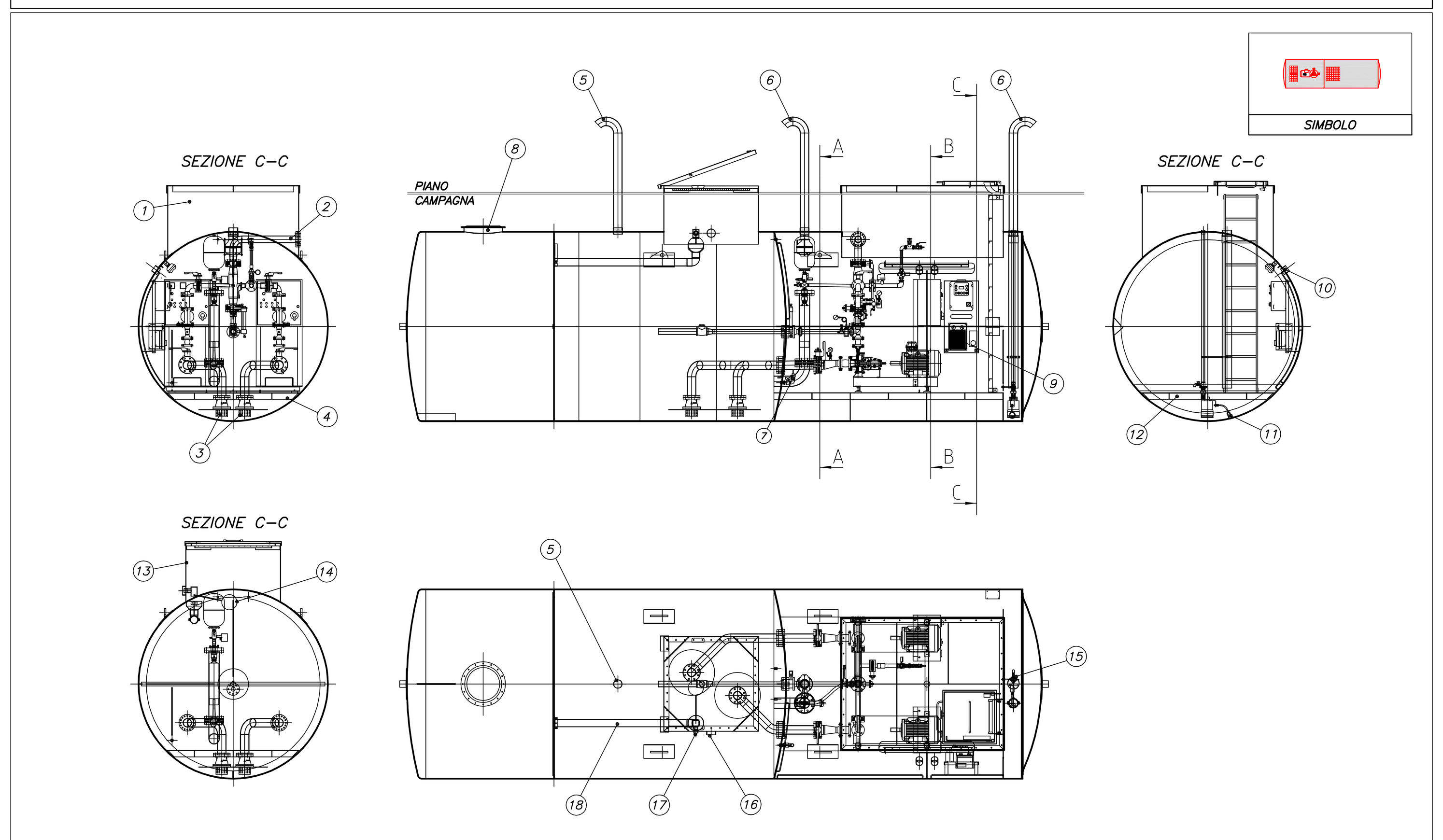

1	POZZETTO PER INGRESSO 1600x2000 mm	2	TUBAZIONE DI MANDATA PER ANELLO ANTINCENDIO DN65	3	PESCHE DN100 CON PIASTRE ANTIVORTICE
4	TRAVI SOSTEGNO POMPE	5	PROLUNGA DI SFIATO 4"	6	PROLUNGA DI AERAZIONE 4"
7	SONDA DI LIVELLO	8	BOCCAPORTO ø500	9	TERMOCONVETTORE
10	INGRESSO CAVI ELETTRICI 3"	11	GALLEGGIANTE	12	PIANO DI CALPESTIO
13	POZZETTO 1200x1200 mm	14	GALLEGGIANTE INOX	15	POMPA DI DRENAGGIO
16	TROPPO PIENO, MANICOTTO 4"	17	CARICO IDRICO, MANICOTTO 1"1/2	18	CANALIZZAZIONE CARICO IDRICO ø100

PT3 _ PARTICOLARE POSA IN OPERA TUBAZIONI IMPIANTO ANTINCENDIO

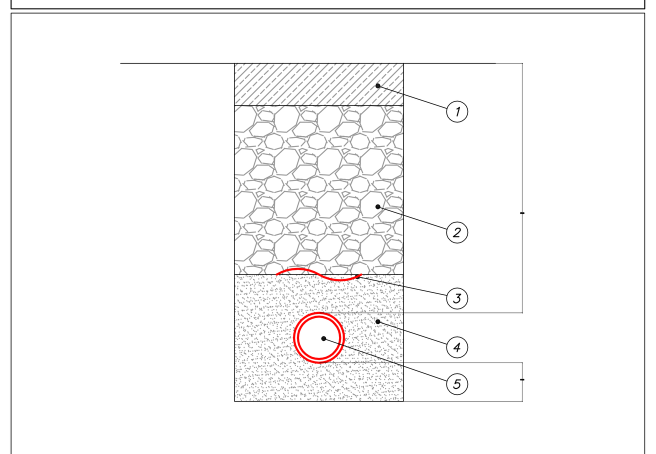

1	ESECUZIONE O RIPRISTINO DELLO STRATO DI FINITURA SECONDO ELABORATO SPECIFICO O LA REGOLA DELL'ARTE
2	RIEMPIMENTO CON TERRENO DI RISULTA SE GIUDICATO IDONEO DALLA D.L.
3	NASTRO DI SEGNALAZIONE
4	RIEMPIMENTO CON SABBIA FINE BEN COSTIPATA
5	TUBAZIONE IN POLIETILENE AD ALTA DENSITA' PFA16, DIAMETRO COME DA PROGETTO

ZONA IDRANTI PROTETTA:	
SCUOLA MATERNA	
CLASSE DI PERICOLO:	SCUOLA DI GRADO 1 – DM 26/08/1992
DATI DI PROGETTO:	
Idranti contemporanei:	3 Naspi
Portata del singolo erogatore:	60 l/min
Pressione minima al bocchello:	2 bar
CARATTERISTICHE DELL'IMPIANTO:	
Portata:	200 l/min
Pressione:	4,0 bar
Riserva idrica:	20 mc
NOTE:	SECONDO QUANTO PREVISTO DAL DM 26/08/1992 I TERMINALI IN SCARICA CONTEMPORANEA DOVRANNO ESSERE TRE. SONO INSTALLATI NASPI SECONDO LE PRECISAZIONI CONTENUTE NELLA LETTERA CIRCOLARE PROT. N. P2244/4122 SOTT. 32 DEL 30/10/1996. IL VOLUME MINIMO DERIVA DALL'UTILIZZO DELL'IDRANTE ESTERNO PER 60 min.

PS2 _ PARTICOLARE POSA IN OPERA TUBAZIONI IMPIANTO ANTINCENDIO

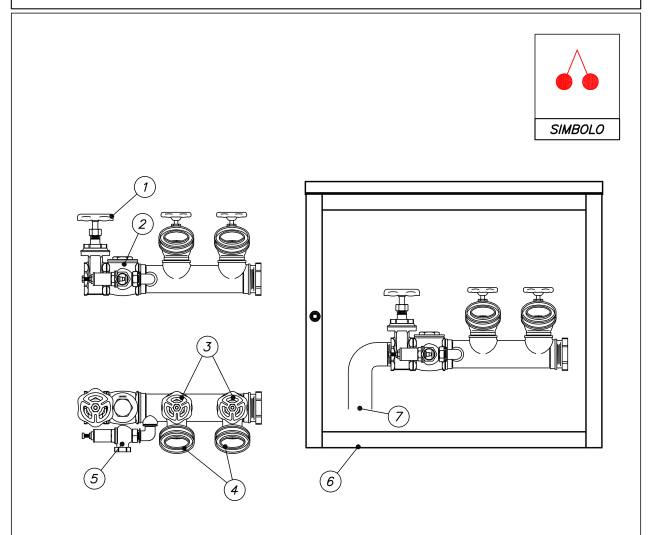

1	VALVOLA DI INTERCETTAZIONE IMPIANTO
2	VALVOLA DI RITEGNO
3	VALVOLE DI INTERCETTAZIONE DELLE BOCCHE DN70
4	BOCCHE DI IMMISSIONE DN70
5	VALVOLA DI SFIATO
6	CASSETTA IN ACCIAIO ZINCATO DI CONTENIMENTO PER L'ATTACCO AUTOPOMPA
7	ALLA RETE IDRANTI

PT1 _ PARTICOLARE POSA IN OPERA IDRANTE UNI70 ESTERNO IDRANTE SOPRASUOLO

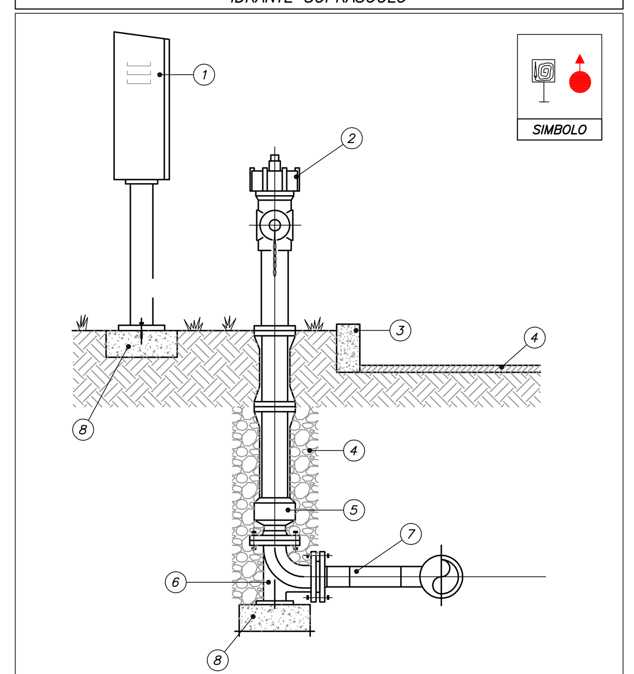

1	CASSETTA UNI70 A SERVIZIO DELL'IDRANTE A COLONNA, CONTENENTE MANICHETTA E LANCIA EROGATRICE, CHIAVE DI SERRAGGIO E MANOVRA IDRANTE, GUARNIZIONI DN70 E DN45, ASCIA E RIDUZIONE UNI70–UNI45
2	IDRANTE SOPRASUOLO UNITO A COLONNA, SBOCCHI LATERALI MASCHIO UNI70 E SCARICO ANTIGELO
3	CORDOLO
4	PIANO STRADALE
5	GHIAIA E TERRENO DI RISULTA
6	PIEDE A GOMITO FLANGIATO IN GHISA
7	TUBAZIONE PEHD De90
8	BLOCCO DI SOSTEGNO IN CLS
9	GIUNTO DI TRANSIZIONE PLASTICA – ACCIAIO

PT2 _ PARTICOLARE POSA CASSETTA CON NASPO UNI 25 IMPIANTO ANTINCENDIO _ SCALA 1:20

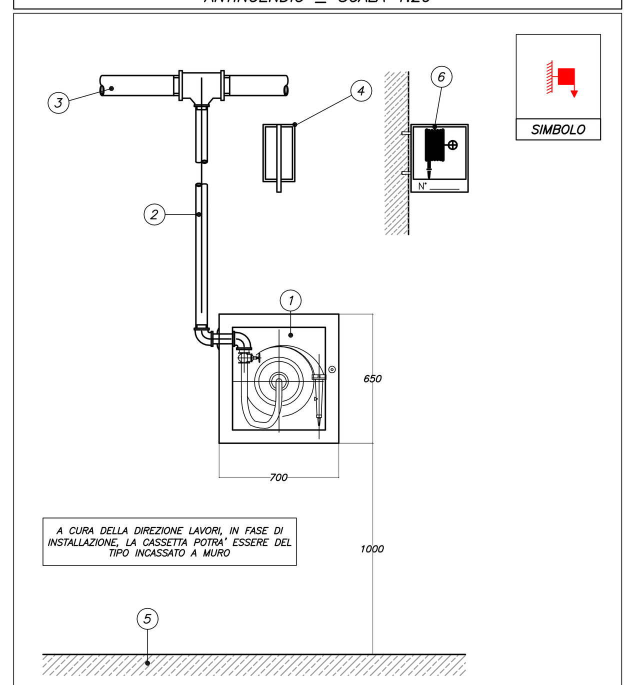

1	CASSETTA ANTINCENDIO CON NASPO UNI 25
2	TUBO ø 1" IN ACCIAIO
3	TUBAZIONE DI ALIMENTAZIONE
4	CARTELLO INDICATORE NASPO ANTINCENDIO UNI 25 A BANDIERA CON CORNICE
5	PAVIMENTO
6	CARTELLO INDICATORE CASSETTA CON NASPO, PARTICOLARE DI INSTALLAZIONE A MURO CON TASSELLI

LEGENDA SIMBOLI

SIMBOLO	N°	DESCRIZIONE
PSn	1	RIFERIMENTO DEL PARTICOLARE SPECIFICO
PARTICOLARI	1	PARTICOLARE DI INSTALLAZIONE
	2	ELABORATO IN CUI E' PRESENTE IL PARTICOLARE

LA POSIZIONE DELLE APPARECCHIATURE NEGLI ELABORATI E' INDICATIVA E DOVRA' ESSERE CONCORDATA E VERIFICATA SUL POSTO CON LA DIREZIONE LAVORI PRIMA DI PROCEDERE ALL'INSTALLAZIONE

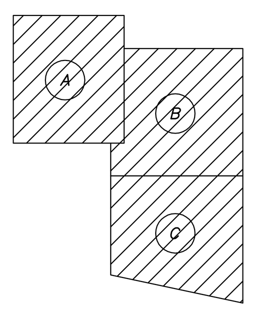

PIANTA DI RIFERIMENTO

COPERTURA IDRANTI – PIANO TERRA – SCALA 1:500

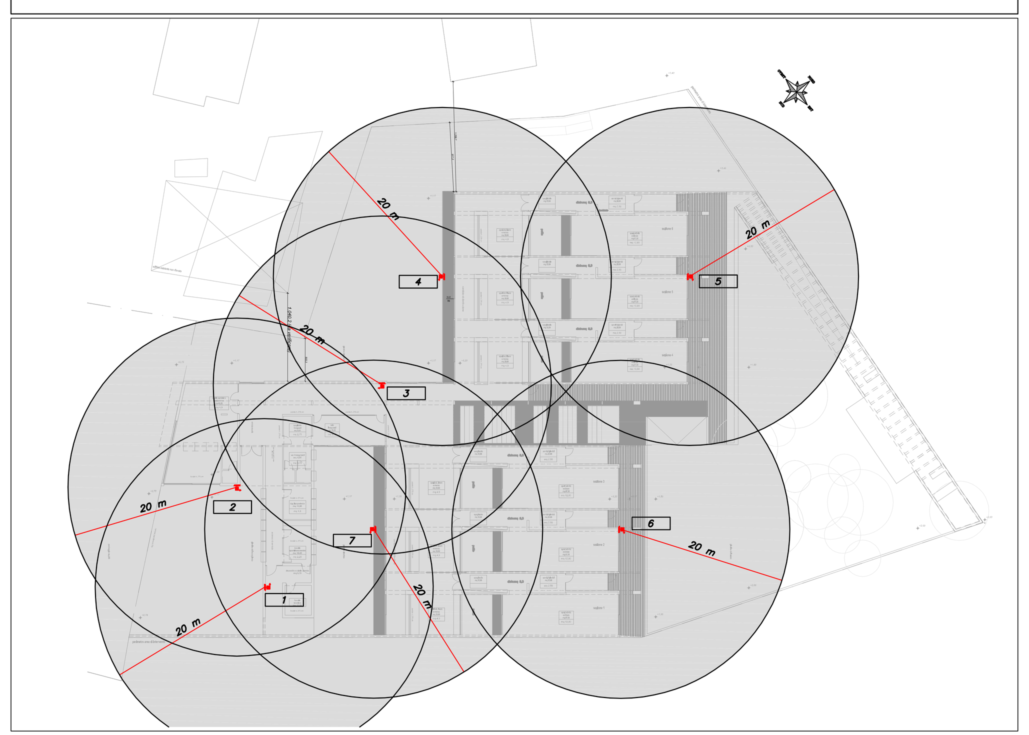

LEGENDA IMPIANTO ANTINCENDIO
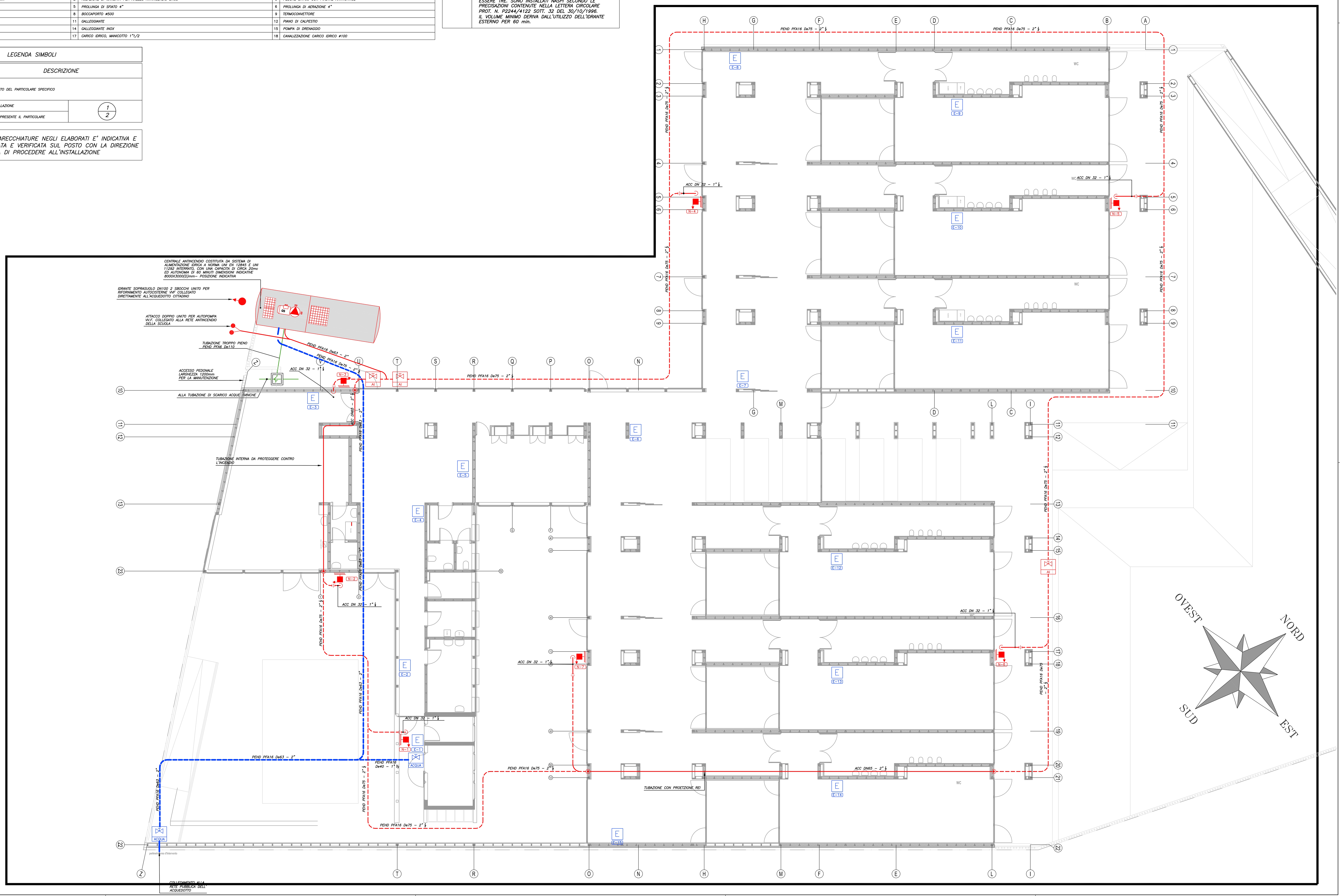
SIMBOLO	N°	DESCRIZIONE
DN 32 – 1"¼	1	TUBAZIONE A VISTA IMPIANTO ANTINCENDIO IN ACCIAIO ZINCATO SECONDO A CALDO UNI EN 10240 A1
De 75 – 2"½	2	TUBAZIONE INTERRATA IMPIANTO ANTINCENDIO IN POLIETILENE AD ELEVATA DENSITA' PFA16 SECONDO NORME EN 10216
De 63 – 2"	3	TUBAZIONE INTERRATA ACQUEDOTTO IN POLIETILENE AD ELEVATA DENSITA' PEHD PFA16 UNI EN 10216
	4	NASPO UNI 25
	5	TERMINALE A NASPO IN SCARICA NELLE CONDIZIONI DI PROGETTO
N°	6	NUMERO PROGRESSIVO N = NASPO E = ESTINTORE
AI	7	VALVOLA DI INTERCETTAZIONE DI ZONA IMPIANTO ANTINCENDIO
	8	IDRANTE SOPRASUOLO DN100 2 SBOCCHI UNI70 PER RIFORNIMENTO AUTOCISTERNE VVF COLLEGATO ALL'ACQUEDOTTO CITTADINO.
	9	ATTACCO DOPPIO UNI 70 PER AUTOPOMPA VVF. COLLEGATO ALLA RETE ANTINCENDIO DELLA SCUOLA
	10	ALLACCIAMENTO AL TERMINALE NASPO
E	11	ESTINTORE A POLVERE CON CARTELLO DI IDENTIFICAZIONE OMOLOGATO CON CONTENUTO DI 4kg TIPO 21A – 144B – C. INSTALLAZIONE IN APPOSITO CONTENITORE FISSATO A PARETE E PROVVISTO DI VETRO SAFE–CRASH PER UTILIZZO DELL'ESTINTORE IN CASO DI EMERGENZA.
	12	TUBAZIONE IN DISCESA
	13	TUBAZIONE IN SALITA
	20	RACCORDO DI TRANSIZIONE A SALDARE