comune di
PRATO

ASSESSORE AI LAVORI PUBBLICI	ENRICO GIARDI
SETTORE LL	EDILIZIA PUBBLICA-SERVIZIO LAVORI PUBBLICI
DIRIGENTE DI SETTORE	Ing. PAOLO BARTALINI
DIRIGENTE DEL SERVIZIO	Ing. PAOLO BARTALINI
CODICE FISCALE	84006890481
OGGETTO	Edificio Polisportivo LAVORI DI COMPLETAMENTO E MIGLIORAMENTO PISCINA OPERE EDILI ED IMPIANTISTICHE
UBICAZIONE	VIA Galcianese
FASE	PROGETTO ESECUTIVO
ELABORATO M06I	OPERE IMPIANTI MECCANICI IMPIANTO IDRICO SANITARIO PIANTA PIANI SEMINTERRATO E RIALZATO
PROGETTISTA OPERE EDILI	Arch. Iacopo PETTINI
COLLABORATORE OPERE EDILI	Arch. Speranza DELOGU
PROGETTISTA IMPIANTI TECNOLOGICI	Ing. Dante DI CARLO
COLLABORATORE IMPIANTI TECNOLOGICI	Ing. Michela MARTINI
PROGETTISTA IMPIANTI ELETTRICI	Ing. Alfredo LUCIA
COLLABORATORE IMPIANTI ELETTRICI	P.I. Alessio COMPARINI
SCALA	1:100
DATA	giugno 2007

© Comune di Prato - vietata la riproduzione anche parziale

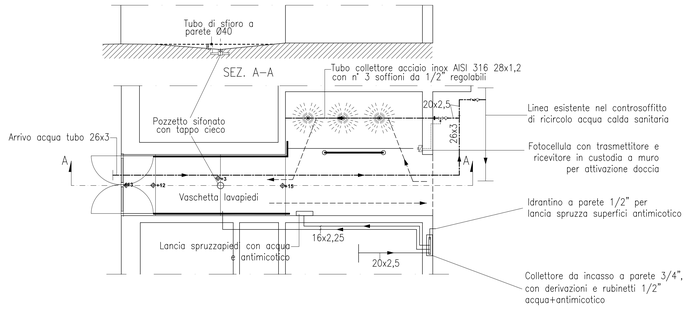

PARTICOLARE DOCCIA OBBLIGATORIA E LAVAPIEDI "D1" e D2" – scala 1/50

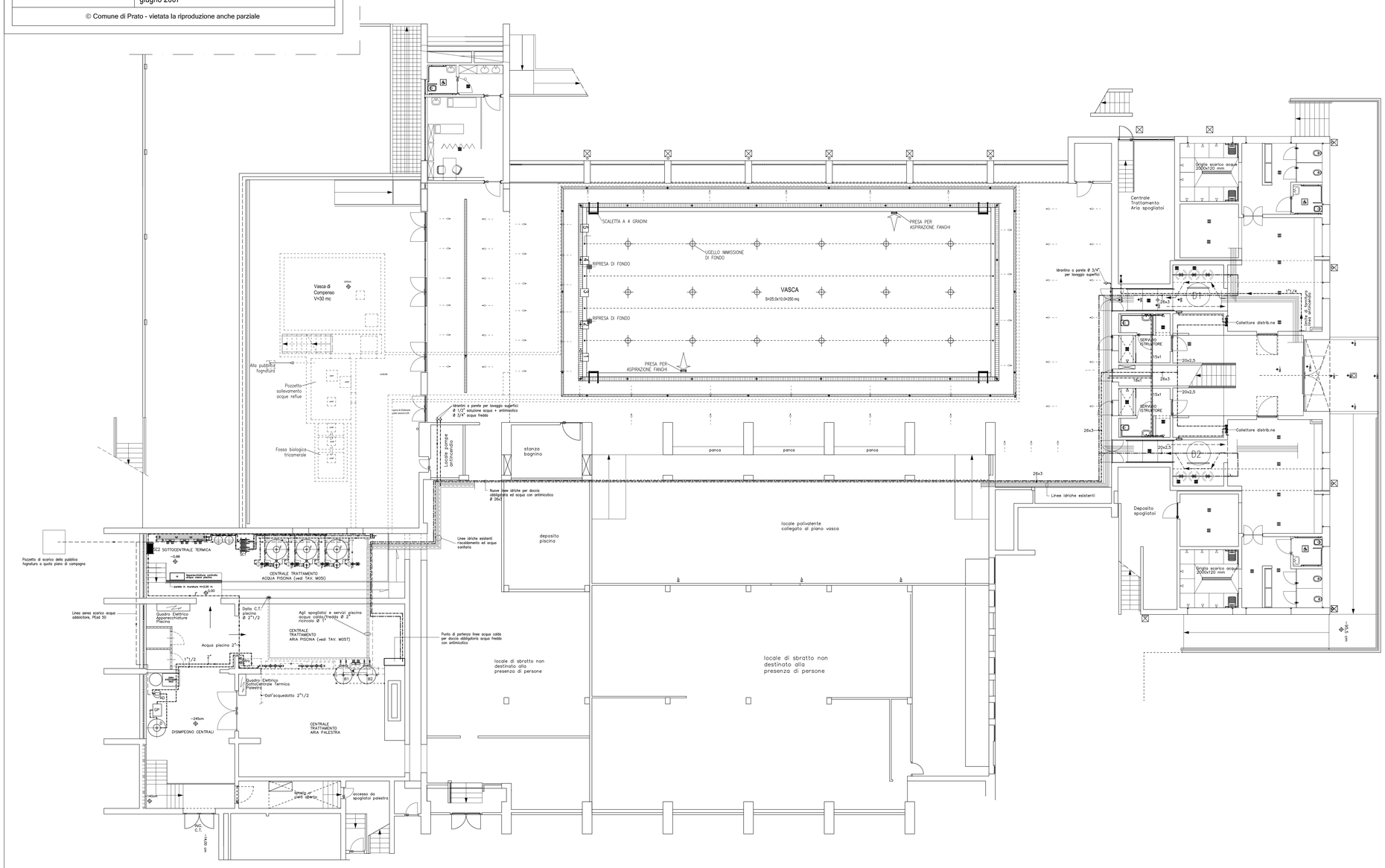

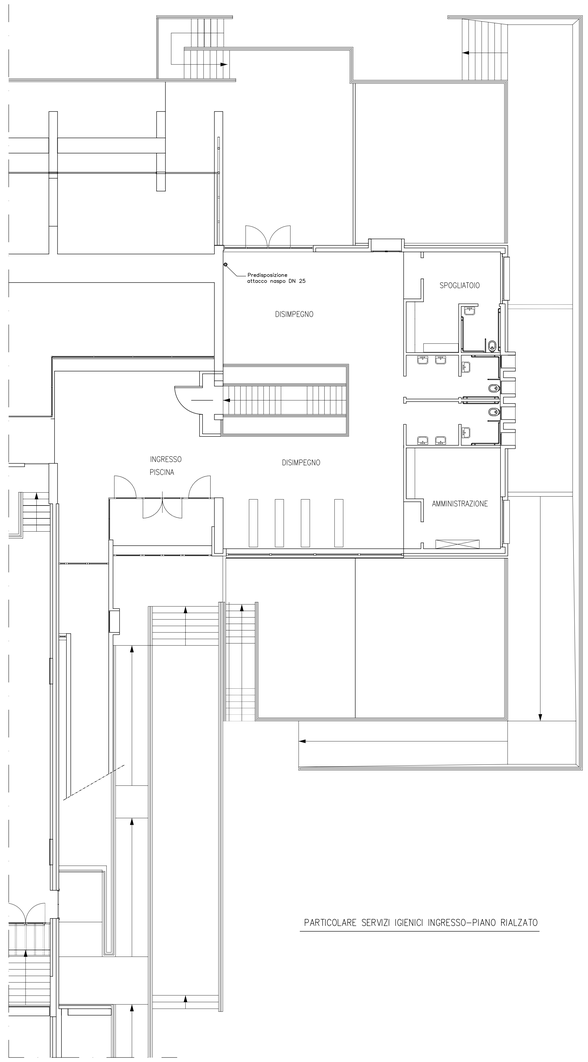

PARTICOLARE SERVIZI IGIENICI INGRESSO–PIANO RIALZATO